【中３生｜毎日の数学】

【１】$2-\{3-(-1)\}$ を計算せよ。

【２】$(12a-8)\div 4$ を計算せよ。

【３】$(8a^2-4a)\div 2a$ を計算せよ。

【４】$(x+y-3)(x+y+5)$ を計算せよ。

【５】一次方程式 $x+8=13$ を解け。

【中３生｜毎日の数学】

オンライン数学専服塾
数強塾

【１】連立方程式 $\begin{cases} 4x - y = 6 \\ 3x + 2y = -1 \end{cases}$ を解け。

【２】等式 $S = 2\pi rh + 2\pi r^2$ を h について解け。

【３】右図の①，②の直線の式を求めよ。

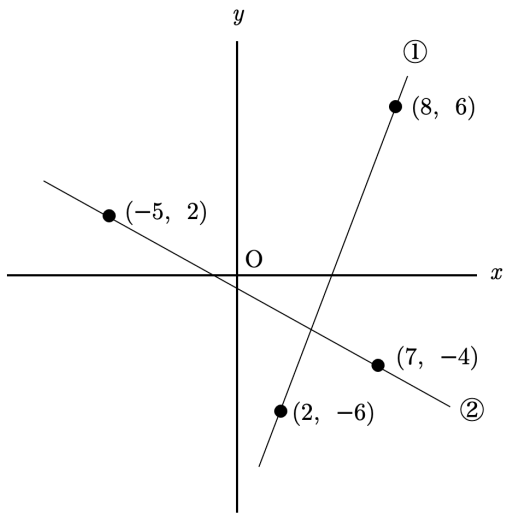

【４】6 本のうち，2 本の当たりが入っているくじがある。このくじを同時に 2 本ひくとき，少なくとも 1 本は当たる確率を求めよ。

【５】右の円錐の表面積を求めよ。

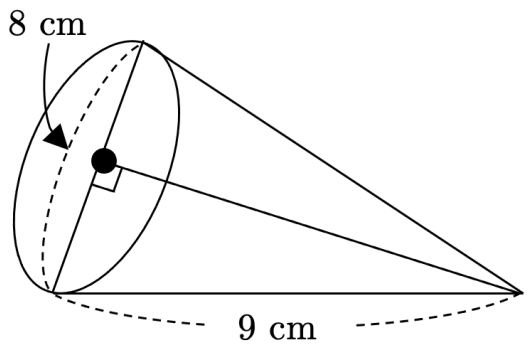

『ふじわら塾長』で検索!

【中３生｜毎日の数学】

オンライン数学克服塾
数強塾

【１】$(-5)\times(+6)$ を計算せよ。

【２】$(4x+3)-(2x-6)$ を計算せよ。

【３】$3x(2x+y)-y(3x-5y)$を計算せよ。

【４】$(a+2)(a-4)$ を計算せよ。

【５】一次方程式 $-28-3x=12-8x$ を解け。

『ふじわら塾長』で検索!

【中３生｜毎日の数学】

オンライン数学克服塾
数強塾

【１】連立方程式 $\begin{cases} 2x-3y=5 \\ x=2y+4 \end{cases}$ を解け。

【２】次の式を，× の記号を使わないで表せ。

$$a \times (x-y) \times 6$$

【３】次の比例のグラフをかけ。

ア　$y=5x$

イ　$y=-x$

ウ　$y--2x$

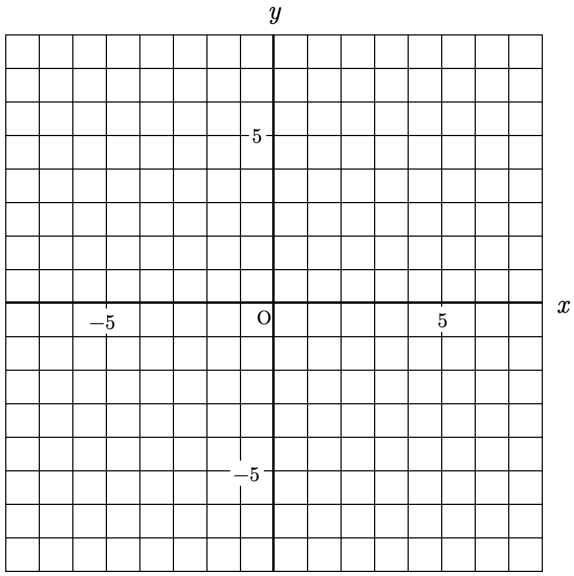

【４】A，B，C，D の４人が１人ずつ走る。走る順番は全部で何通りあるか。

【５】右図で，△STU は△PQR を直線 l を対称の軸として対称移動したものである。辺 PQ に対応する辺はどれか。

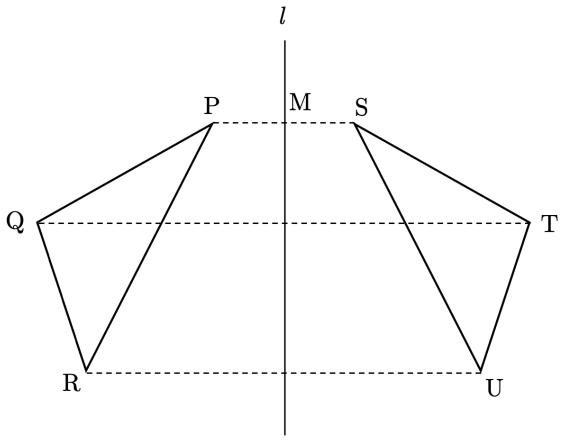

『ふじわら塾長』で検索!

【中３生｜毎日の数学】

【１】$2 \times (-3) + (-8^2) \div 4$ を計算せよ。

【２】$2x + (-5x + 7)$ を計算せよ。

【３】$-6x(2x - y)$を計算せよ。

【４】$(2a + 5b)(2a - 5b)$ を計算せよ。

【５】一次方程式 $0.7x + 0.6 = 0.3x - 3$ を解け。

【中３生｜毎日の数学】

【１】連立方程式 $\begin{cases} 3x+2y=8 \\ 5x-3y=7 \end{cases}$ を解け。

【２】２元１次方程式 $3x+4y=-2$ について，次の**ア**～**ウ**の値の組のうち，この方程式を成り立たせるものをすべて選び，記号で答えよ。

ア　$x=-4$，$y=5$　　**イ**　$x=-2$，$y=1$　　**ウ**　$x=6$，$y=-5$

【３】右図で，影をつけた三角形の面積を求めよ。

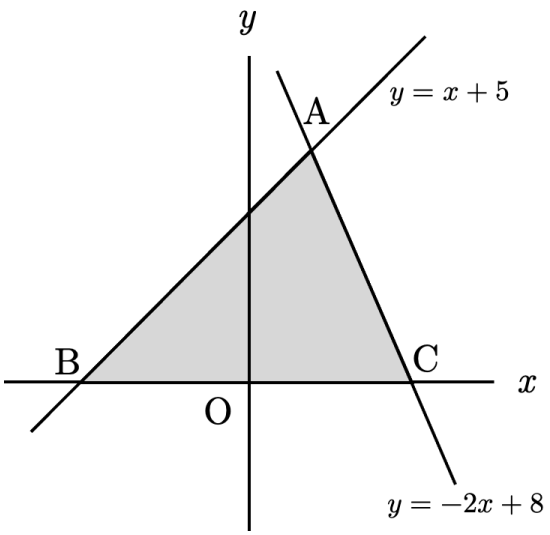

【４】袋の中に，赤玉２個，白玉３個の合計５個の玉が入っている。同時に２個の玉を取り出すとき，２個とも赤玉である確率を求めよ。

【５】右図の四角形 ABCD は平行四辺形である。次の長さや角の大きさを求めよ。

① 辺 BC
② 線分 AO
③ ∠ADC
④ ∠BCD

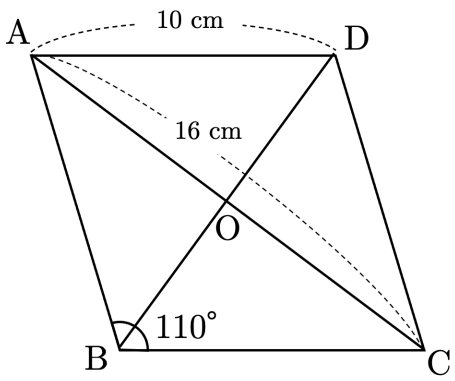

【中３生｜毎日の数学】

オンライン数学克服塾
数強塾

【１】$(+3)+(-8)$ を計算せよ。

【２】$\dfrac{3x-4}{2}-\dfrac{x-5}{4}$ を計算せよ。

【３】$(m-4n)(2m-n+9)$ を計算せよ。

【４】$(a+3b)(a-b)$ を計算せよ。

【５】一次方程式 $-7x=28$ を解け。

『ふじわら塾長』で検索!

【中３生｜毎日の数学】

【１】連立方程式 $\begin{cases} 2x+3y=1 \\ y=x-8 \end{cases}$ を解け。

【２】工作の材料費を集めるのに，クラス全員から 1 人 180 円ずつ集めると 800 円足りず，1 人 210 円ずつ集めると 250 円余るという。このクラスの人数と工作の材料費を求めよ。

【３】次の点について，「① x 軸について対称な点」，「② y 軸について対称な点」，「③ 原点について対称な点」の座標を求めよ。

$(-4,\ -1)$

【４】右図で，A から B を通って C に行くとき，最短の行き方は全部で何通りあるか。

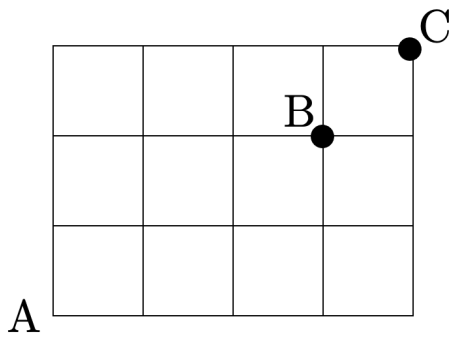

【５】右の正四角錐の体積を求めよ。

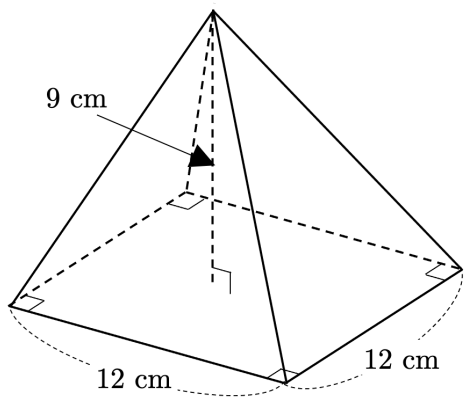

【中３生｜毎日の数学】

【１】$2^6 \times (-0.5) - (-5)^2 \div \dfrac{5}{16}$ を計算せよ。

【２】$(3x-1)-(8x-5)$ を計算せよ。

【３】$(a+2b)(x-4y)$ を計算せよ。

【４】$(x+3)^2$ を計算せよ。

【５】一次方程式 $x-8=7x+40$ を解け。

【中３生｜毎日の数学】

【１】連立方程式 $\begin{cases} 4x+y=-1 \\ x-2y=11 \end{cases}$ を解け。

【２】$3ab=c$ を a について解け。

【３】グラフの傾きが 1，切片が -4 である 1 次関数の式を答えよ。

【４】下の資料は，あるクラスの女子 25 人について垂直跳びの記録を示したものである。この資料の範囲を求めよ。

32	43	35	44	37	44	47	45	34	36	38	41	43
40	52	47	42	47	54	28	39	44	48	30	48	（単位：cm）
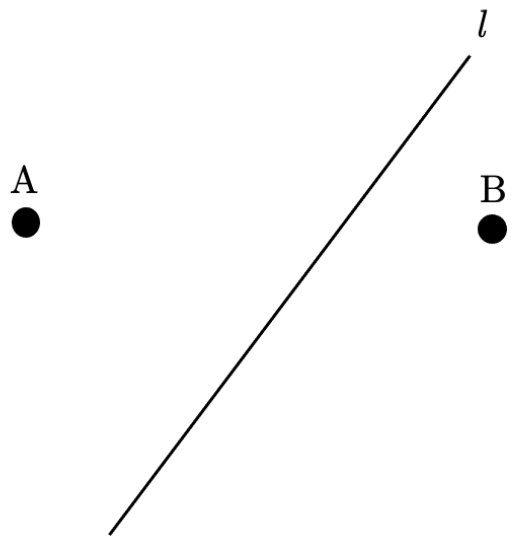
【５】直線 l 上にあって，2 点 A，B から等しい距離にある点 P を作図せよ。